ワンサイドスポット溶接機

AH-1

■ 高い汎用性

・低加圧力でスパッタレスのスポット溶接が可能
・2次ケーブル長最大20mまで延長可能
・ハンドガンや可搬重量の低いロボット、自動機への組込みが可能

■ 溶接の多様化

低加圧＋片面＋最大電流10kAの組合せで、今まで専用機を必要としていた様々な溶接に対応可能

■ 豊富な溶接条件設定

・タッチパネル式の簡単な入力操作
・ms単位の細かな溶接条件設定が可能
・

■ 様々な溶接シーンに対応

■ ロボットガンでの使用例

■ ハンドガンでの使用例

ワンサイドスポット溶接機

AH-1

■　システム構成例 ［ロボットで使用する場合］

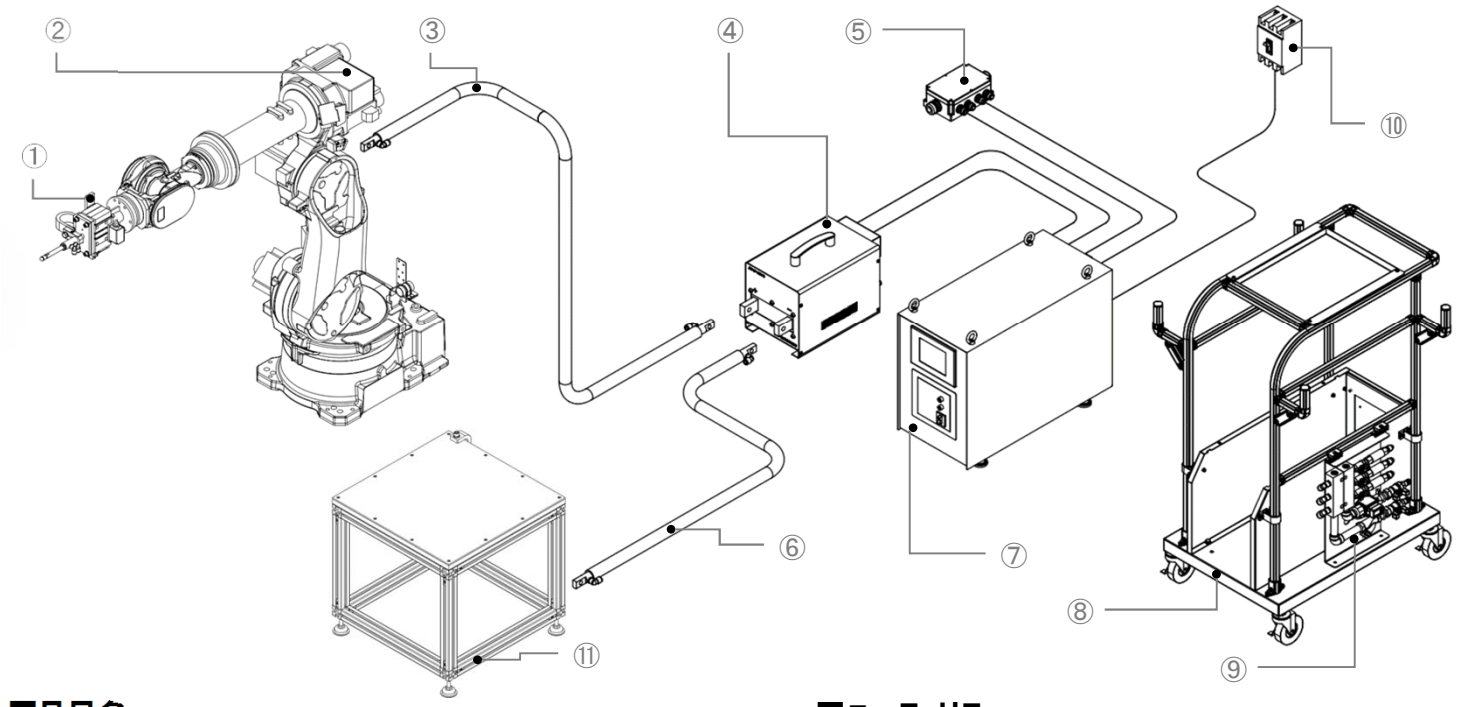

■品目名

① ロボットガン ※
② ロボット ※
③ ガン側水冷式二次ケーブル ※
④ 溶接トランス
⑤ コネクターターミナルボックス
⑥ アース側水冷式二次ケーブル ※
⑦ 溶接コントローラ
⑧ 専用台車
⑨ マニホールドパワーユニット
⑩ 一次電源ブレーカ ※
⑪ アース側電極治具 ※

※オプション

■ユーティリティ

溶接電源	三相AC380V～440V 50/60Hz
ロボット電源	ロボットに依る
冷却水	11.0L/min[水圧差0.1～0.2MPa]
エアー	0.5MPa[ロボットガン使用の場合]
周囲空気温度	0～45℃
最高湿度	90%以下[結露なきこと]
ブレーカ容量	100A[漏電ブレーカ推奨]

■ワンサイドスポット溶接機仕様

項　目		仕　様
型式		AH-1
溶接能力	定格容量	75KVA
	最大短絡電流	10kA（使用率8%）
	溶接トランス	AH-MF-130-B
	溶接条件数	255
外形寸法	幅W×高さH×奥行きD	660mm×1100mm×810mm
重量		115kg

ART-HIKARI株式会社

www.art-hikari.co.jp

■群馬本社　〒374-0054　群馬県館林市大谷町2918
TEL:(0276)71-1180　FAX:(0276)71-1182

■東京営業所　〒141-0033　東京都品川区西品川3-19-6（リビングライフ大崎ビル1F）
TEL:03-6420-0246　FAX:03-6420-0247

2019-7