# サーボ加圧式定置スポット溶接機

## AHS-150-DC

### ■ アルミニウムの溶接に最適

- ブローホール、クラックの無い溶接が可能
- 独自の制御で連続打点数アップ

### ■ その他様々な溶接に適応可能

- 圧痕、焼けの少ない溶接が可能
- 複数枚の板厚違いの溶接が可能
- 異種金属の溶接が可能

### ■ ART-HIKARI独自の可変周波数熱量制御

- 低スパッター化を実現
- ms単位での細かな溶接条件設定が可能

### ■ 溶接コントローラと専用サーボモータ AH-PCSVシリーズ

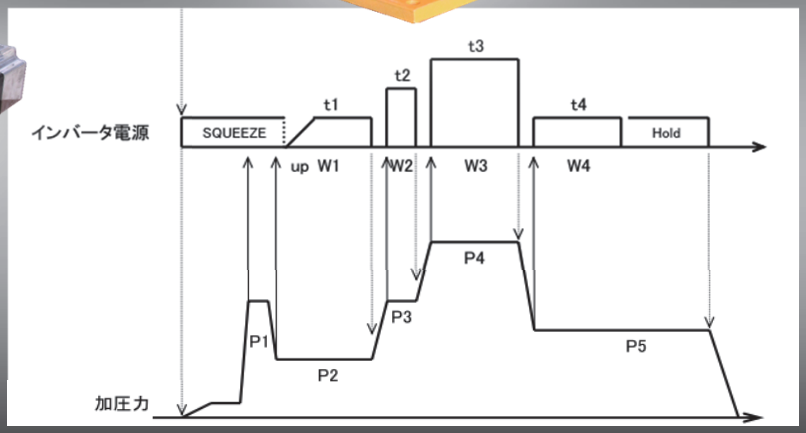


### ■ 電流と加圧力を完全同期

# サーボ加圧式定置スポット溶接機

# AHS-150-DC

## ■　システム構成

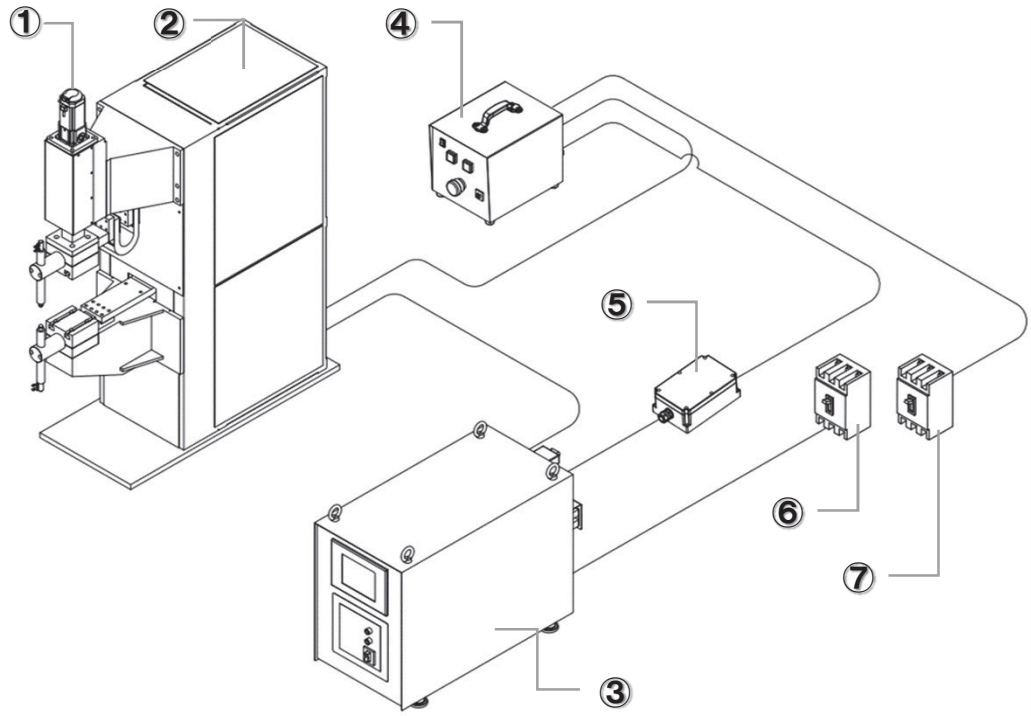


**■品目名**

①サーボモータ
②溶接機本体
③溶接コントローラ
④サーボドライバ
⑤中継端子台
⑥溶接電源
⑦サーボモータ電源

| 溶接機仕様 | | |
|---|---|---|
| 項　目 | | 仕　様 |
| 型式 | | AHS-150-DC |
| 溶接能力 | 定格容量 | 150KVA |
| | 最大短絡電流 | 40kA[4%] |
| | 溶接トランス | AH-MF-Q90 |
| | トランス使用台数 | 4 |
| 加圧機構 | 駆動方式 | サーボモータ |
| | 最大加圧力 | 10.0kN |
| | 加圧力調整方法 | パラメータ設定式 |
| 重量 | 溶接機 | 500kg |
| | 溶接コントローラ | 54kg |
| 1次側ユーティリティ | | |
| 一次電源 | 溶接コントローラ | 三相　380V～440V 50/60Hz |
| | サーボドライバ | 単相　200V～220V 50/60Hz |
| 冷却水 | | 24L/min（水圧差0.1～0.2Mpa） |
| 設置条件 | 周囲空気温度 | 0～45℃ |
| | 最高湿度 | 90%以下（結露なきこと） |


ART-HIKARI株式会社

www.art-hikari.co.jp

■群馬本社　〒374-0054　群馬県館林市大谷町2918
TEL:(0276)71-1180　FAX:(0276)71-1182

■東京営業所　〒141-0033　東京都品川区西品川3-19-6（リビングライフ大崎ビル1F）
TEL:03-6420-0246　FAX:03-6420-0247