ワンサイドスポット溶接機

AH-1

■ 高い汎用性

・低加圧力でスパッタレスのスポット溶接が可能
・2次ケーブル長最大20mまで延長可能
・ハンドガンや可搬重量の低いロボット、自動機への組込みが可能

■ 溶接の多様化

低加圧＋片面＋最大電流10kAの組合せで、今まで専用機を必要としていた様々な溶接に対応可能

■ 豊富な溶接条件設定

・タッチパネル式の簡単な入力操作
・ms単位の細かな溶接条件設定が可能
・

■ 様々な溶接シーンに対応

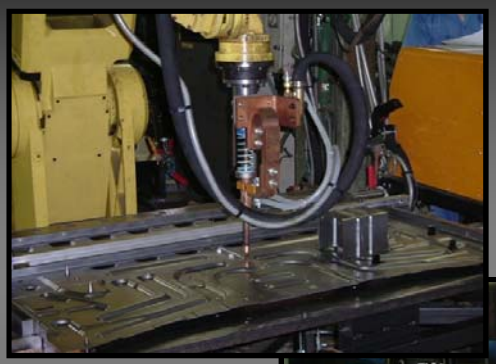

■ ロボットガンでの使用例

■ ハンドガンでの使用例

ワンサイドスポット溶接機

AH-1

■　システム構成例 ［ロボットで使用する場合］

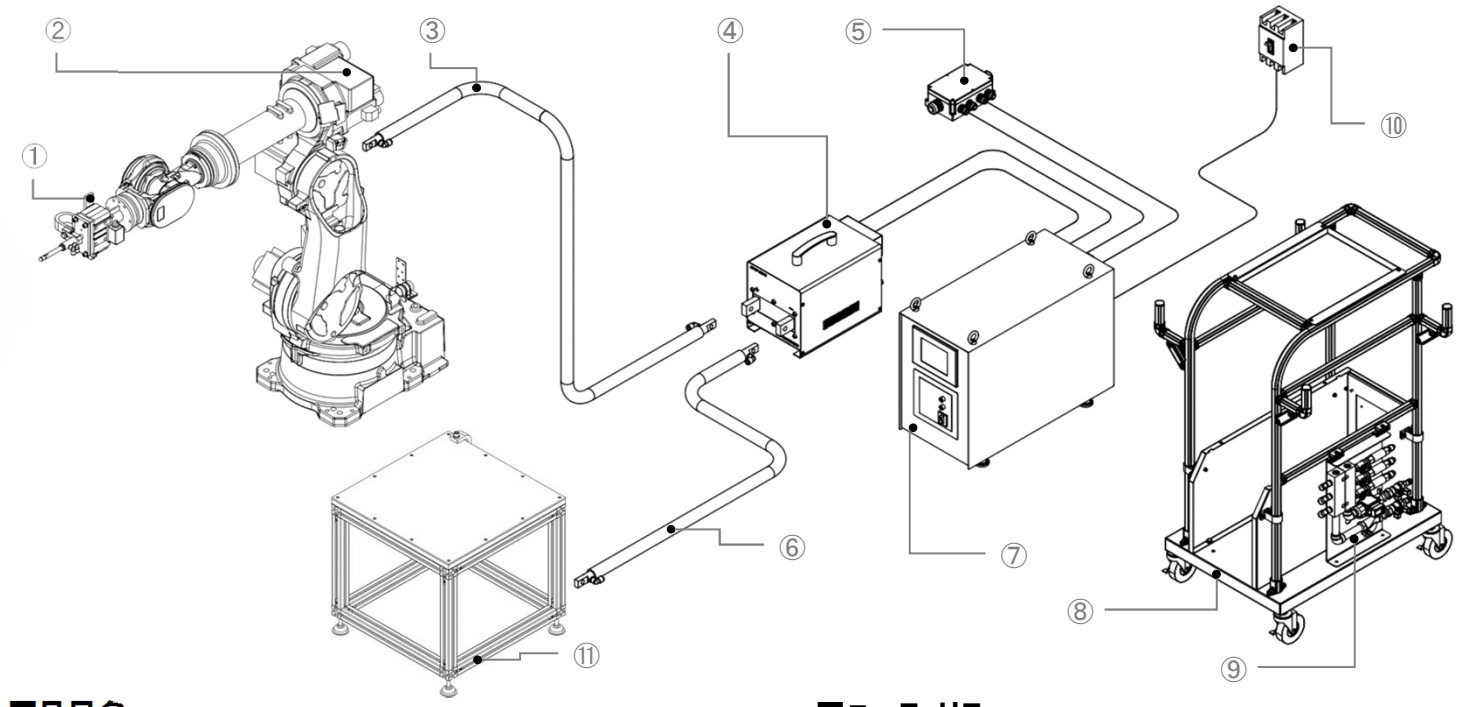

■品目名

①	ロボットガン	※
②	ロボット	※
③	ガン側水冷式二次ケーブル	※
④	溶接トランス	
⑤	コネクターターミナルボックス	
⑥	アース側水冷式二次ケーブル	※
⑦	溶接コントローラ	
⑧	専用台車	
⑨	マニホールドパワーユニット	
⑩	一次電源ブレーカ	※
⑪	アース側電極治具	※

※オプション

■ユーティリティ

溶接電源	三相AC380V～440V 50/60Hz
ロボット電源	ロボットに依る
冷却水	11.0L/min[水圧差0.1～0.2MPa]
エアー	0.5MPa[ロボットガン使用の場合]
周囲空気温度	0～45℃
最高湿度	90%以下[結露なきこと]

■ワンサイドスポット溶接機仕様

項　目		仕　様
型式		AH-1
溶接能力	定格容量	130KVA
	最大短絡電流	10kA（使用率8%）
	溶接トランス	AH-MF-130-B
	溶接条件数	256
外形寸法	幅W×高さH×奥行きD	660mm×1100mm×810mm
重量		115kg

ART-HIKARI株式会社

www.art-hikari.co.jp

■群馬本社　〒374-0054　群馬県館林市大谷町2918
TEL:(0276)71-1180　FAX:(0276)71-1182

■東京営業所　〒141-0033　東京都品川区西品川3-19-6（リビングライフ大崎ビル1F）
TEL:03-6420-0246　FAX:03-6420-0247